少年男子の部

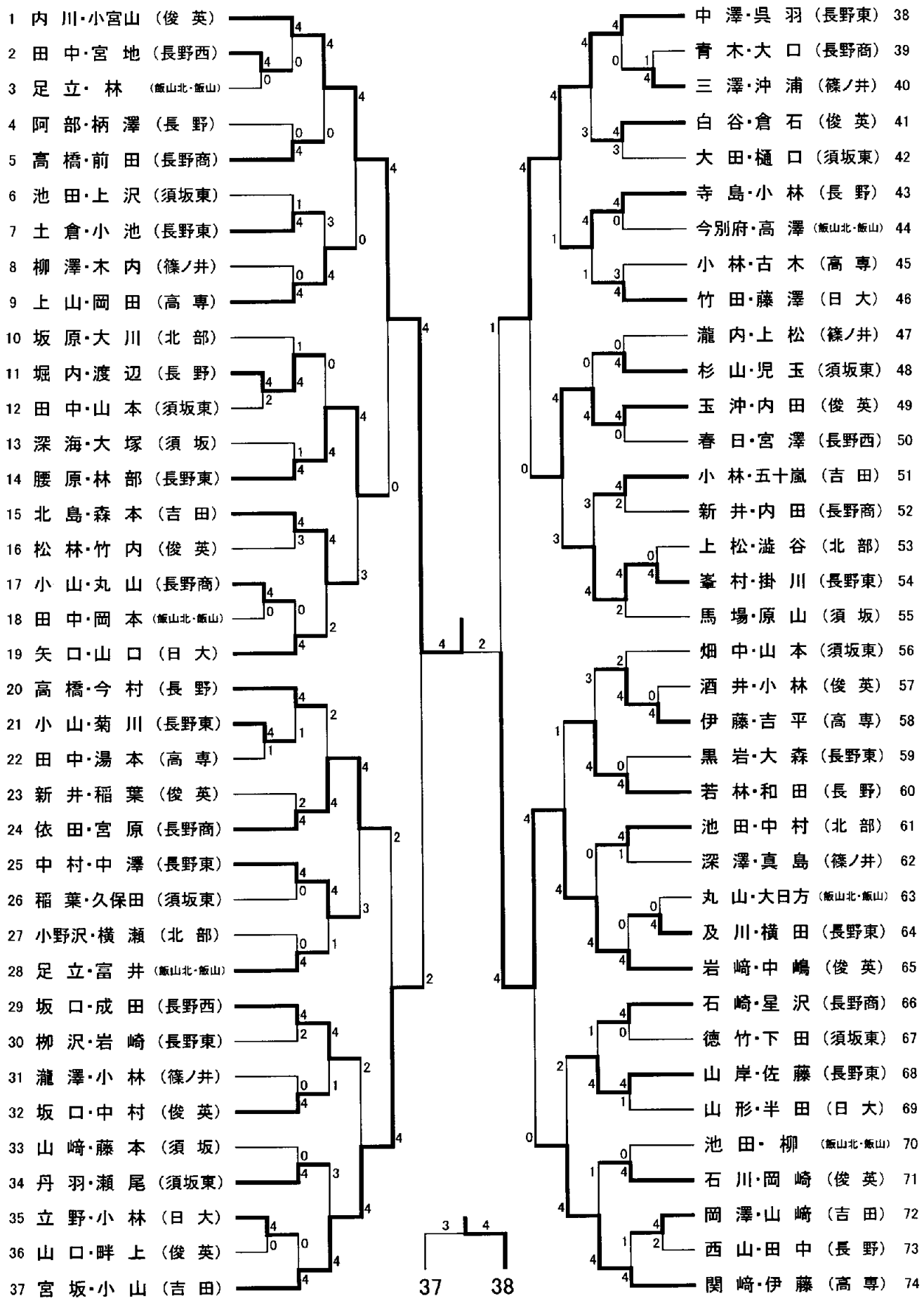
1 内 川・小宮山 （俊 英）
2 田 中・宮 地 （長野西）
3 足 立・ 林 （飯山北・飯山）
4 阿 部・柄 澤 （長 野）
5 高 橋・前 田 （長野商）
6 池 田・上 沢 （須坂東）
7 土 倉・小 池 （長野東）
8 柳 澤・木 内 （篠ノ井）
9 上 山・岡 田 （高 専）
10 坂 原・大 川 （北 部）
11 堀 内・渡 辺 （長 野）
12 田 中・山 本 （須坂東）
13 深 海・大 塚 （須 坂）
14 腰 原・林 部 （長野東）
15 北 島・森 本 （吉 田）
16 松 林・竹 内 （俊 英）
17 小 山・丸 山 （長野商）
18 田 中・岡 本 （飯山北・飯山）
19 矢 口・山 口 （日 大）
20 高 橋・今 村 （長 野）
21 小 山・菊 川 （長野東）
22 田 中・湯 本 （高 専）
23 新 井・稲 葉 （俊 英）
24 依 田・宮 原 （長野商）
25 中 村・中 澤 （長野東）
26 稲 葉・久保田 （須坂東）
27 小野沢・横 瀬 （北 部）
28 足 立・富 井 （飯山北・飯山）
29 坂 口・成 田 （長野西）
30 柳 沢・岩 崎 （長野東）
31 瀧 澤・小 林 （篠ノ井）
32 坂 口・中 村 （俊 英）
33 山 崎・藤 本 （須 坂）
34 丹 羽・瀬 尾 （須坂東）
35 立 野・小 林 （日 大）
36 山 口・畔 上 （俊 英）
37 宮 坂・小 山 （吉 田）
中 澤・呉 羽 （長野東） 38
青 木・大 口 （長野商） 39
三 澤・沖 浦 （篠ノ井） 40
白 谷・倉 石 （俊 英） 41
大 田・樋 口 （須坂東） 42
寺 島・小 林 （長 野） 43
今別府・高 澤 （飯山北・飯山） 44
小 林・古 木 （高 専） 45
竹 田・藤 澤 （日 大） 46
瀧 内・上 松 （篠ノ井） 47
杉 山・児 玉 （須坂東） 48
玉 沖・内 田 （俊 英） 49
春 日・宮 澤 （長野西） 50
小 林・五十嵐 （吉 田） 51
新 井・内 田 （長野商） 52
上 松・澁 谷 （北 部） 53
峯 村・掛 川 （長野東） 54
馬 場・原 山 （須 坂） 55
畑 中・山 本 （須坂東） 56
酒 井・小 林 （俊 英） 57
伊 藤・吉 平 （高 専） 58
黒 岩・大 森 （長野東） 59
若 林・和 田 （長 野） 60
池 田・中 村 （北 部） 61
深 澤・真 島 （篠ノ井） 62
丸 山・大日方 （飯山北・飯山） 63
及 川・横 田 （長野東） 64
岩 崎・中 嶋 （俊 英） 65
石 崎・星 沢 （長野商） 66
徳 竹・下 田 （須坂東） 67
山 岸・佐 藤 （長野東） 68
山 形・半 田 （日 大） 69
池 田・ 柳 （飯山北・飯山） 70
石 川・岡 崎 （俊 英） 71
岡 澤・山 崎 （吉 田） 72
西 山・田 中 （長 野） 73
関 崎・伊 藤 （高 専） 74
37
38

少年女子の部

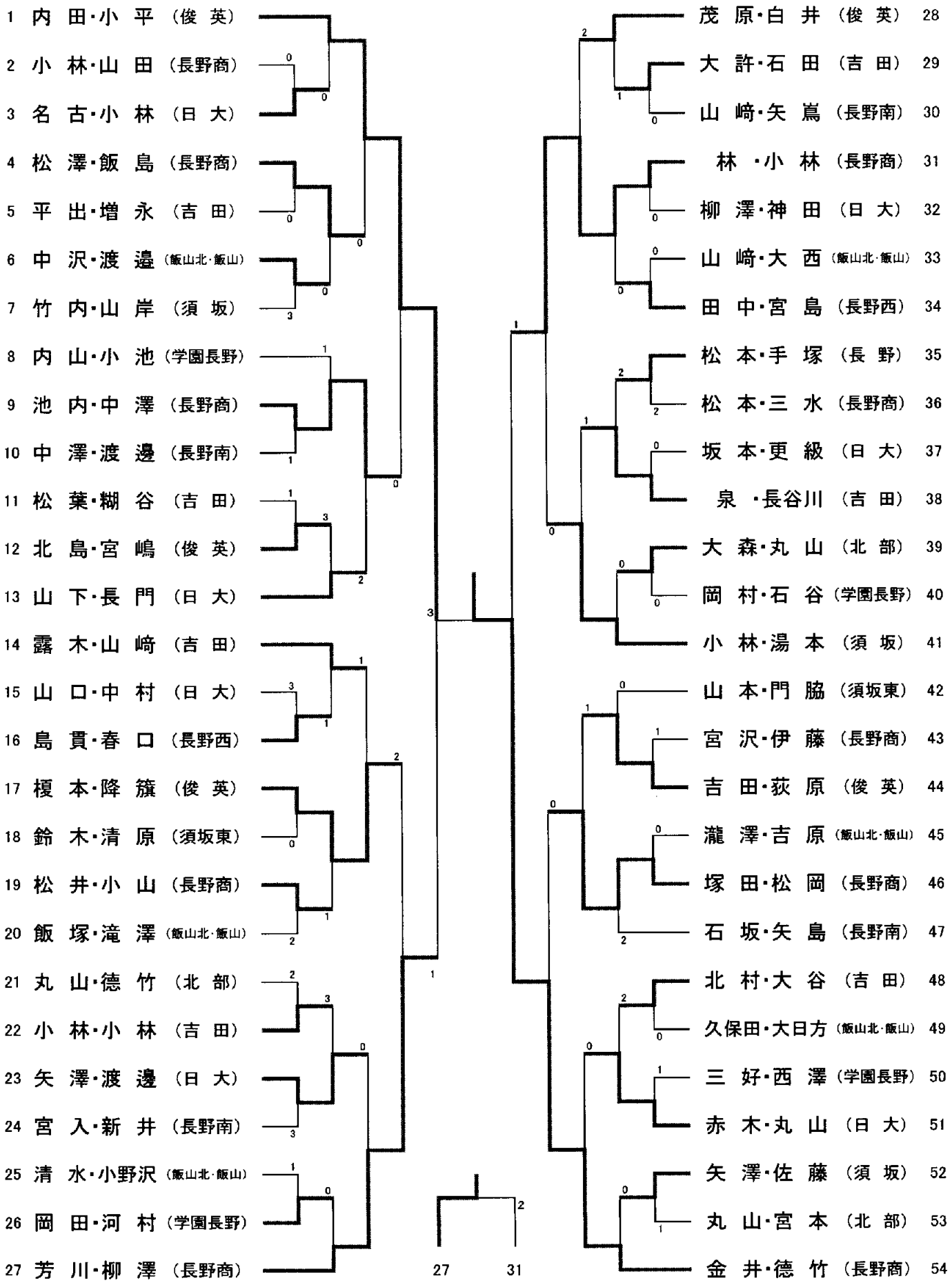
1 内田・小平 (俊英)
2 小林・山田 (長野商)
3 名古・小林 (日大)
4 松澤・飯島 (長野商)
5 平出・増永 (吉田)
6 中沢・渡邊 (飯山北・飯山)
7 竹内・山岸 (須坂)
8 内山・小池 (学園長野)
9 池内・中澤 (長野商)
10 中澤・渡邊 (長野南)
11 松葉・糊谷 (吉田)
12 北島・宮嶋 (俊英)
13 山下・長門 (日大)
14 露木・山崎 (吉田)
15 山口・中村 (日大)
16 島貫・春口 (長野西)
17 榎本・降籏 (俊英)
18 鈴木・清原 (須坂東)
19 松井・小山 (長野商)
20 飯塚・滝澤 (飯山北・飯山)
21 丸山・徳竹 (北部)
22 小林・小林 (吉田)
23 矢澤・渡邊 (日大)
24 宮入・新井 (長野南)
25 清水・小野沢 (飯山北・飯山)
26 岡田・河村 (学園長野)
27 芳川・柳澤 (長野商)
28 茂原・白井 (俊英)
29 大許・石田 (吉田)
30 山崎・矢嶌 (長野南)
31 林・小林 (長野商)
32 柳澤・神田 (日大)
33 山崎・大西 (飯山北・飯山)
34 田中・宮島 (長野西)
35 松本・手塚 (長野)
36 松本・三水 (長野商)
37 坂本・更級 (日大)
38 泉・長谷川 (吉田)
39 大森・丸山 (北部)
40 岡村・石谷 (学園長野)
41 小林・湯本 (須坂)
42 山本・門脇 (須坂東)
43 宮沢・伊藤 (長野商)
44 吉田・荻原 (俊英)
45 瀧澤・吉原 (飯山北・飯山)
46 塚田・松岡 (長野商)
47 石坂・矢島 (長野南)
48 北村・大谷 (吉田)
49 久保田・大日方 (飯山北・飯山)
50 三好・西澤 (学園長野)
51 赤木・丸山 (日大)
52 矢澤・佐藤 (須坂)
53 丸山・宮本 (北部)
54 金井・徳竹 (長野商)
27
31