男子　予選リーグ

	A リーグ		1	2	3	勝点	順位
1	中 澤・林 部	(長野東)		④	④	2	1
2	成 田・毛 受	(学園長野)	0		3	0	3
3	岡 本・田 中	(飯 山)	0	④		1	2

	B リーグ		4	5	6	勝点	順位
4	内 川・中 嶋	(俊 英)		④	④	2	1
5	坂 口・成 田	(長野西)	0		3	0	3
6	北 島・山 﨑	(吉 田)	3	④		1	2

	C リーグ		7	8	9	勝点	順位
7	宮 坂・五十嵐	(吉 田)		④	④	2	1
8	矢 口・山 口	(日 大)	3		④	1	2
9	寺 島・小 林	(長 野)	3	2		0	3

	D リーグ		10	11	12	勝点	順位
10	中 村・山 岸	(長野東)		④	④	2	1
11	石 崎・宮 原	(長野商)	0		④	1	2
12	深 澤・上 松	(篠ノ井)	0	0		0	3

	E リーグ		13	14	15	勝点	順位
13	竹 田・藤 澤	(日 大)		④	3	1	1
14	池 田・山 本	(須坂東)	1		④	1	2
15	腰 原・掛 川	(長野東)	④	1		1	3

	F リーグ		16	17	18	19	勝点	順位
16	玉 沖・中 村	(俊 英)		④	④	④	3	1
17	新 井・岡 崎	(俊 英)	1		0	④	1	3
18	藤 本・原 山	(須 坂)	0	④		0	1	4
19	小 林・小 山	(吉 田)	0	2	④		1	2

決勝トーナメント

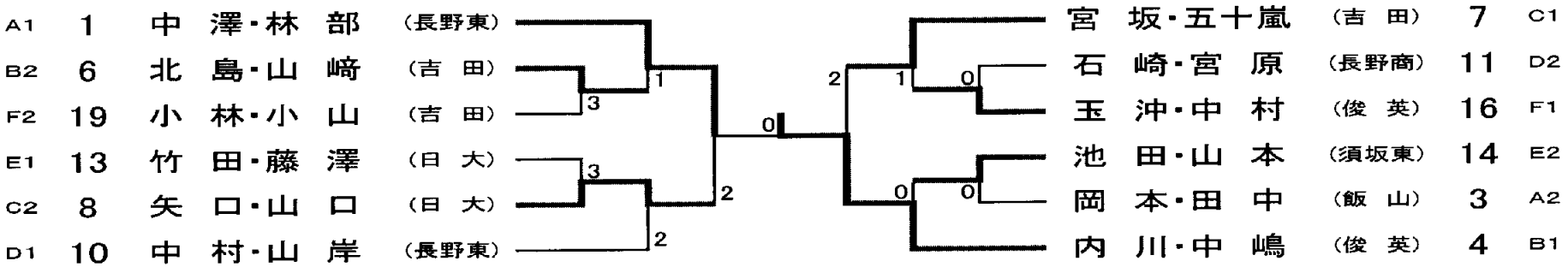

女子　予選リーグ

	A リーグ		1	2	3	勝点	順位
1	茂　原・小　平	(俊　英)		④	④	2	1
2	桒　原・櫻　庭	(清　泉)	1		④	1	2
3	松　本・手　塚	(長　野)	0	3		0	3

	B リーグ		4	5	6	勝点	順位
4	芳　川・中　澤	(長野商)		④	④	2	1
5	赤　木・丸　山	(日　大)	0		2	0	3
6	小　林・小　林	(吉　田)	2	④		1	2

	C リーグ		7	8	9	勝点	順位
7	降　籏・荻　原	(俊　英)		④	④	2	1
8	小　林・湯　本	(須　坂)	3		④	1	2
9	丸　山・徳　竹	(北　部)	0	1		0	3

	D リーグ		10	11	12	勝点	順位
10	柳　澤・小　林	(長野商)		④	④	2	1
11	小　池・内　山	(学園長野)	0		④	1	2
12	平　出・増　永	(吉　田)	0	1		0	3

	E リーグ		13	14	15	勝点	順位
13	露　木・山　﨑	(吉　田)		④	④	2	1
14	中　澤・渡　邉	(飯　山)	0		1	0	3
15	松　澤・小　山	(長野商)	0	④		1	2

	F リーグ		16	17	18	勝点	順位
16	庄　村・飯　島	(長野商)		④	1	1	2
17	石　坂・矢　島	(長野南)	3		1	0	3
18	泉　・長谷川	(吉　田)	④	④		2	1
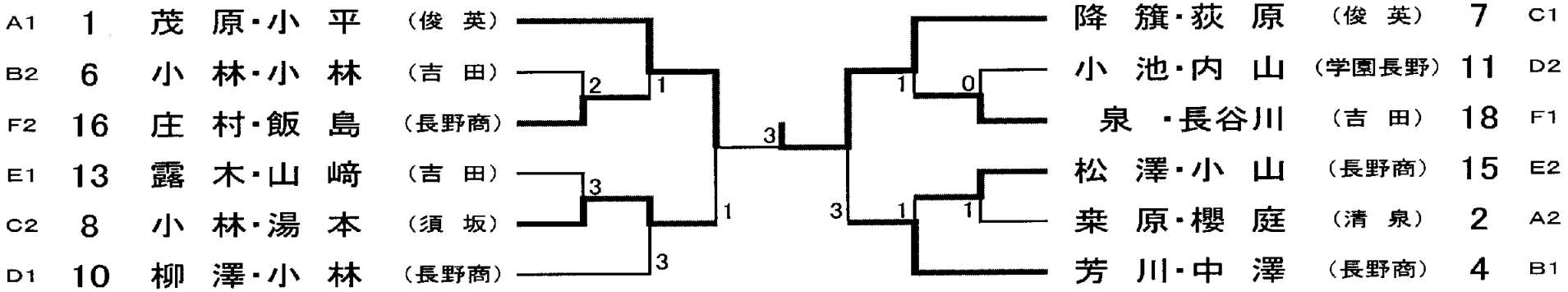
決勝トーナメント