# 少年　女子
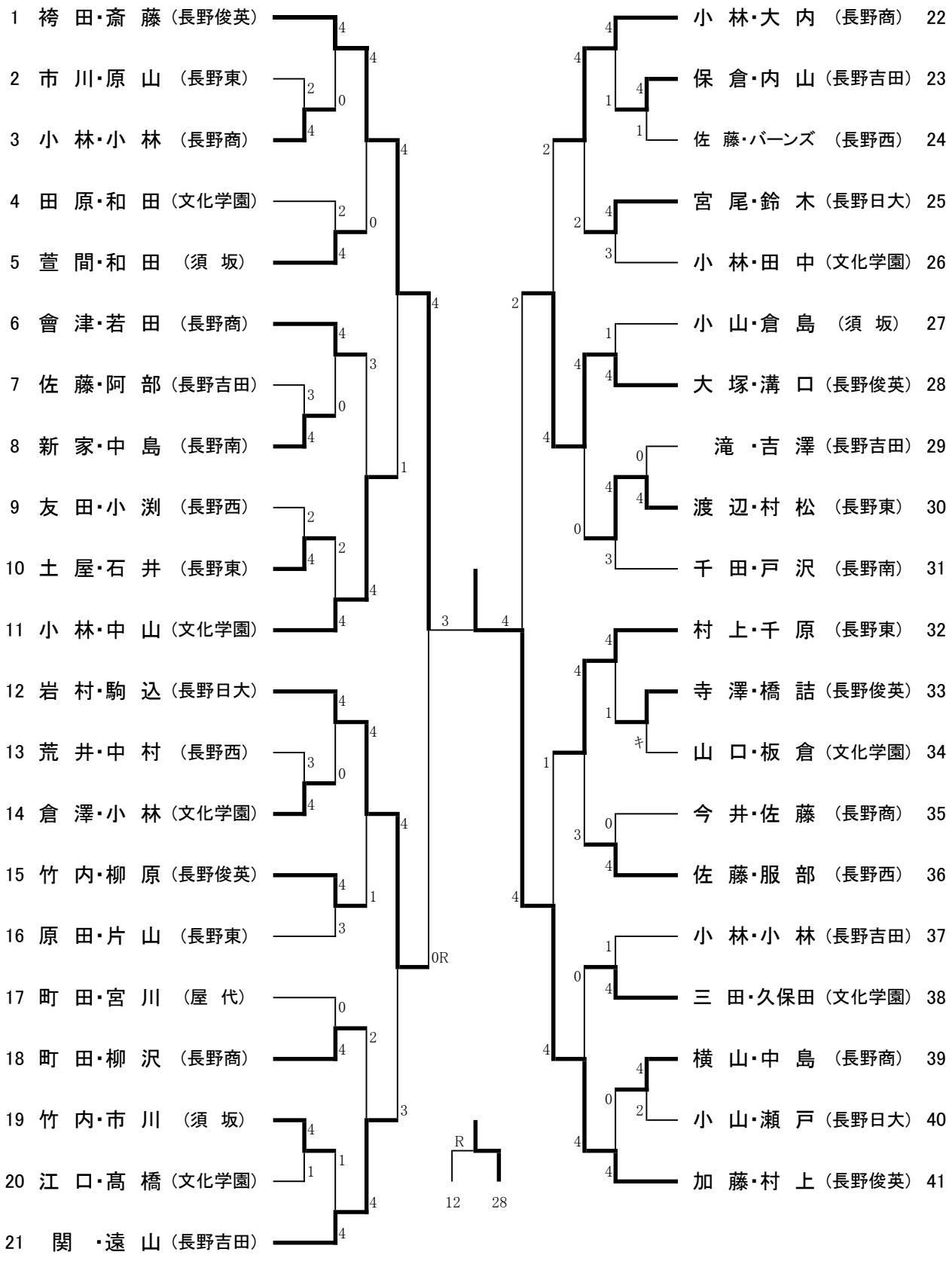
2024/6/22
北信国スポ2次