少年　男子

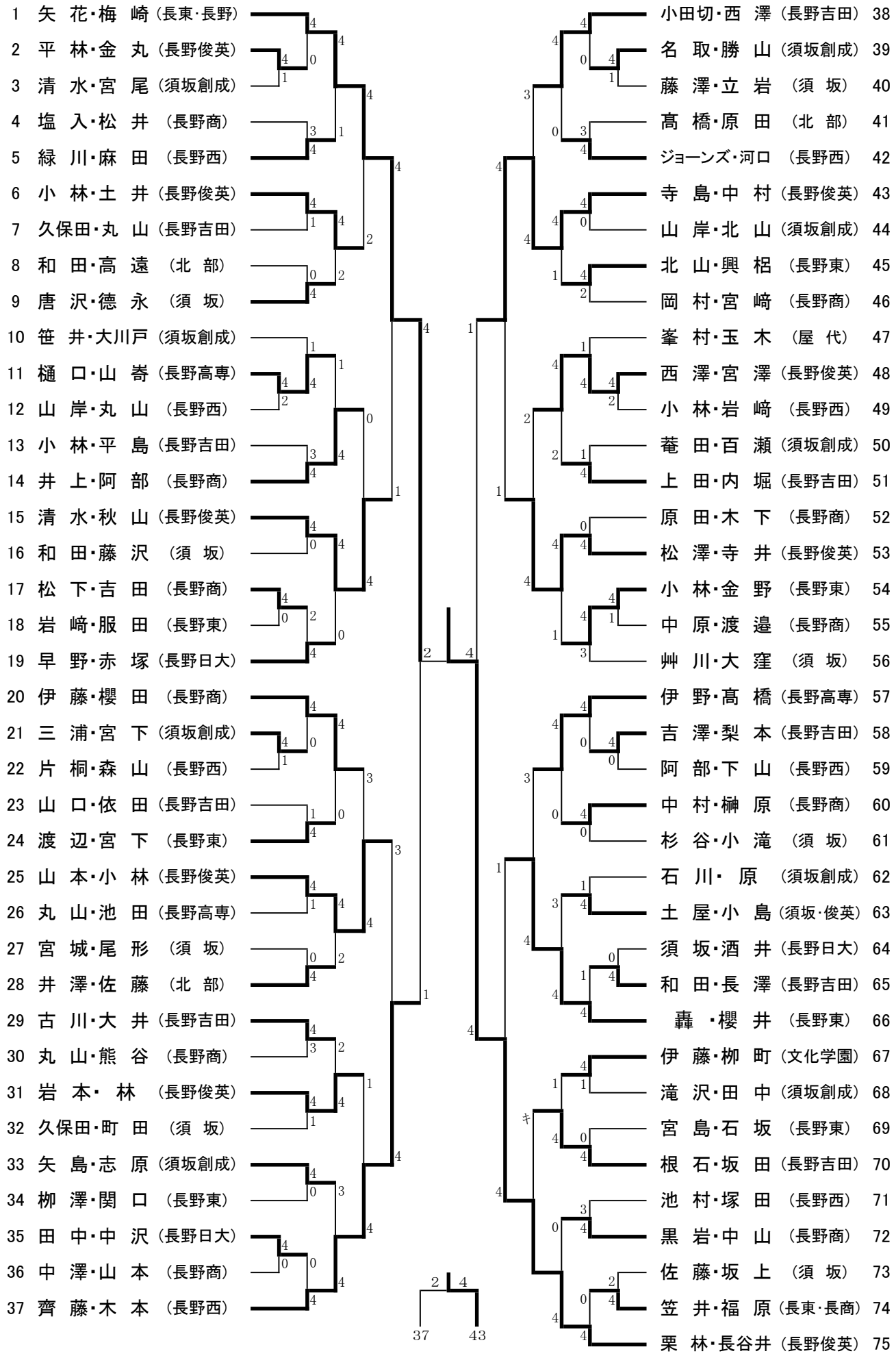
1 矢 花・梅 崎（長東・長野）
2 平 林・金 丸（長野俊英）
3 清 水・宮 尾（須坂創成）
4 塩 入・松 井（長野商）
5 緑 川・麻 田（長野西）
6 小 林・土 井（長野俊英）
7 久保田・丸 山（長野吉田）
8 和 田・高 遠（北 部）
9 唐 沢・徳 永（須 坂）
10 笹 井・大川戸（須坂創成）
11 樋 口・山 嵜（長野高専）
12 山 岸・丸 山（長野西）
13 小 林・平 島（長野吉田）
14 井 上・阿 部（長野商）
15 清 水・秋 山（長野俊英）
16 和 田・藤 沢（須 坂）
17 松 下・吉 田（長野商）
18 岩 﨑・服 田（長野東）
19 早 野・赤 塚（長野日大）
20 伊 藤・櫻 田（長野商）
21 三 浦・宮 下（須坂創成）
22 片 桐・森 山（長野西）
23 山 口・依 田（長野吉田）
24 渡 辺・宮 下（長野東）
25 山 本・小 林（長野俊英）
26 丸 山・池 田（長野高専）
27 宮 城・尾 形（須 坂）
28 井 澤・佐 藤（北 部）
29 古 川・大 井（長野吉田）
30 丸 山・熊 谷（長野商）
31 岩 本・ 林（長野俊英）
32 久保田・町 田（須 坂）
33 矢 島・志 原（須坂創成）
34 柳 澤・関 口（長野東）
35 田 中・中 沢（長野日大）
36 中 澤・山 本（長野商）
37 齊 藤・木 本（長野西）
38 小田切・西 澤（長野吉田）
39 名 取・勝 山（須坂創成）
40 藤 澤・立 岩（須 坂）
41 髙 橋・原 田（北 部）
42 ジョーンズ・河口（長野西）
43 寺 島・中 村（長野俊英）
44 山 岸・北 山（須坂創成）
45 北 山・興 梠（長野東）
46 岡 村・宮 﨑（長野商）
47 峯 村・玉 木（屋 代）
48 西 澤・宮 澤（長野俊英）
49 小 林・岩 﨑（長野西）
50 菴 田・百 瀬（須坂創成）
51 上 田・内 堀（長野吉田）
52 原 田・木 下（長野商）
53 松 澤・寺 井（長野俊英）
54 小 林・金 野（長野東）
55 中 原・渡 邉（長野商）
56 艸 川・大 窪（須 坂）
57 伊 野・髙 橋（長野高専）
58 吉 澤・梨 本（長野吉田）
59 阿 部・下 山（長野西）
60 中 村・榊 原（長野商）
61 杉 谷・小 滝（須 坂）
62 石 川・ 原（須坂創成）
63 土 屋・小 島（須坂・俊英）
64 須 坂・酒 井（長野日大）
65 和 田・長 澤（長野吉田）
66 轟 ・櫻 井（長野東）
67 伊 藤・柳 町（文化学園）
68 滝 沢・田 中（須坂創成）
69 宮 島・石 坂（長野東）
70 根 石・坂 田（長野吉田）
71 池 村・塚 田（長野西）
72 黒 岩・中 山（長野商）
73 佐 藤・坂 上（須 坂）
74 笠 井・福 原（長東・長商）
75 栗 林・長谷井（長野俊英）
37
43