男 子

HJS北信予選　2026/04/05
長野運動公園テニスコート
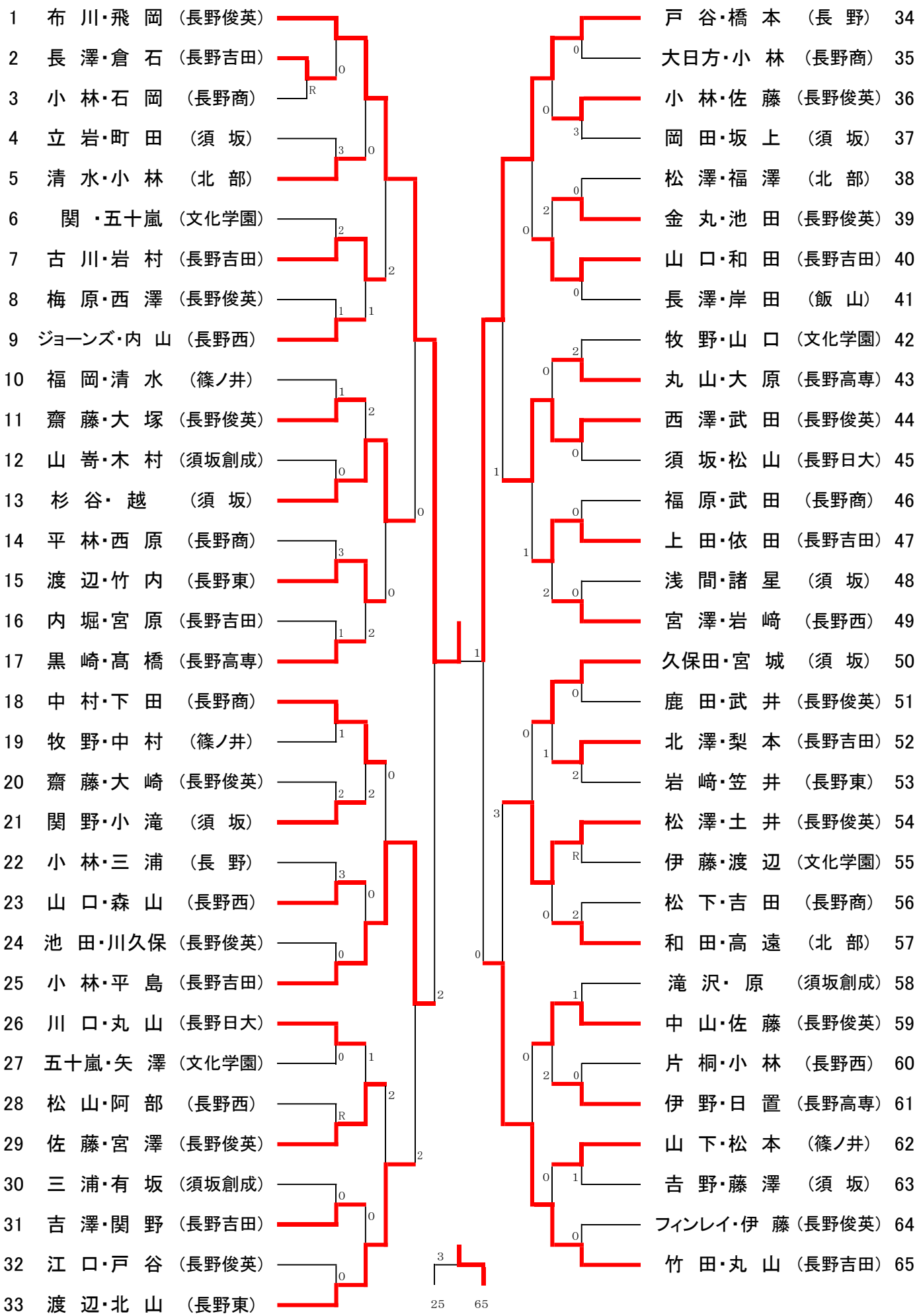
2026/4/5 16:57 終了